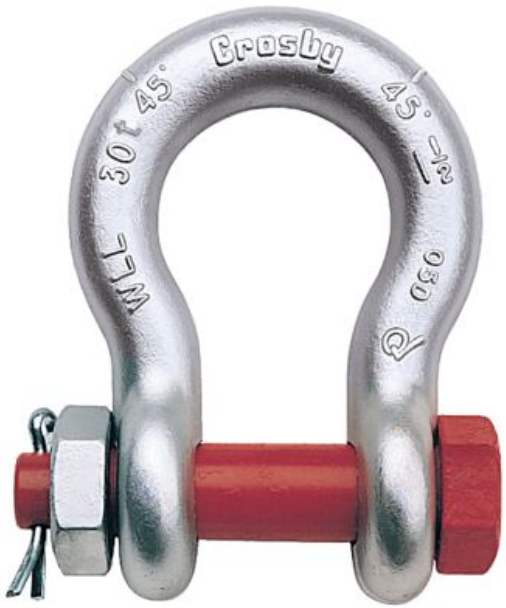

Grillete lira Crosby Grado 8 con pasador tuerca G-2140

Información del producto

Norma: según US. FED. SPEC. RR-C-271F

Coeficiente de seguridad: 5,4

Marcado: According to standard, CE-marked
Certificación: US. FED. SPEC. RR-C-271

Grado: 8

Referencia CYE	Código	Fuerza máxima de utilización WLL ton	A mm	B mm	C mm	D	E	F mm	G	H mm	J mm	K	L	A Tolerance +/-	D Tolerance +/-	E Tolerance +/-	Peso kg
Y6CGLIEXA300	G2140-30	30	60,5	91,9	41,1	41,4	146	35,3	175	196	254	98,6	38,9	3,3	0,8	6,4	8,52
Y6CGLIEXA400	G2140-40	40	73,2	106	57,2	50,8	178	44,5	224	237	313	127	46,7	3,3	0,8	6,4	15,4
Y6CGLIEXA500	G2140-55	55	82,6	122	61	57,2	197	50,8	258	264	347	146	52,8	3,3	0,8	6,4	23,6
Y6CGLIEXA800	G2140-85	85	105	148	79,2	69,9	267	66,5	324	345	455	184	68,8	6,4	0,8	6,4	43,5
Y6CGLIEXA12T	G2140-120	120	127	165	92,2	82,6	330	76,2	371	384	546	200	79,2	6,4	1	6,4	81
Y6CGLIEXA15T	G2140-150*	150	133	203	111	95,3	372	95,3	432	448	632	229	91,9	6,4	0,3	6,4	120
Y6CGLIEXA17T	G2140-175*	175	140	229	116	108	368	102	457	517	652	254	102	6,4	0,3	6,4	153
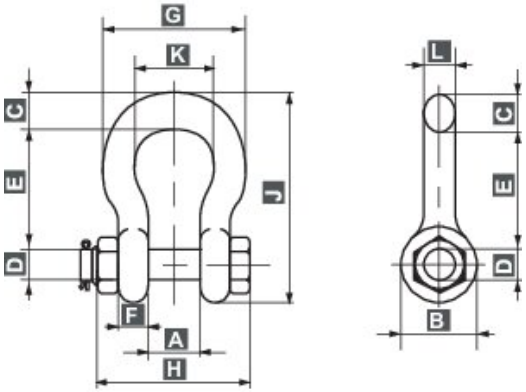
Plano