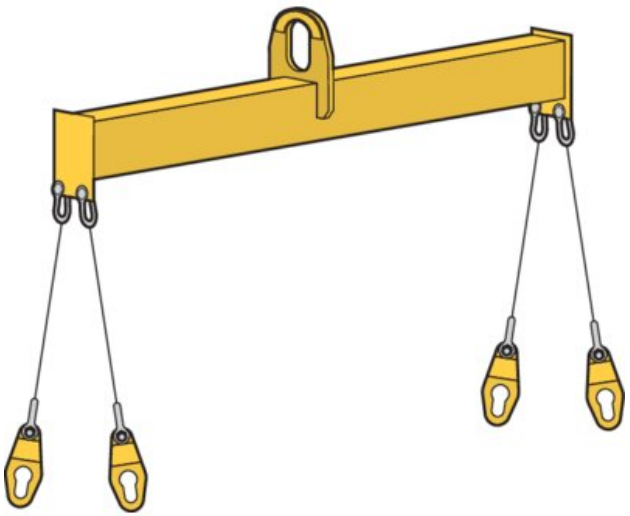

Balancín elevación para containers

Información del producto

CERTEX

Balancín de elevación perfil bajo para la manipulación de contenedores de basura en talleres y obras.

Diseño: construcción de vigas de tubería soldadas que proporciona una buena rigidez a la torsión y es liviana.

Prueba: 1,5 x WLL.

Material: viga hueca y placa de acero estructural de alta resistencia.
Marcado: WLL y marcado CE.
Acabado: pintado amarillo.

Referencia CYE	Fuerza máxima de utilización WLL ton	Ø cadena mm	A mm	B mm	H mm	L	Peso kg
13.356600SC070	7	10	200	90	1.400	1.950	120
13.356600SC100	10	13	200	90	1.400	1.950	140
13.356600SC140	14	13	250	120	1.400	1.950	180
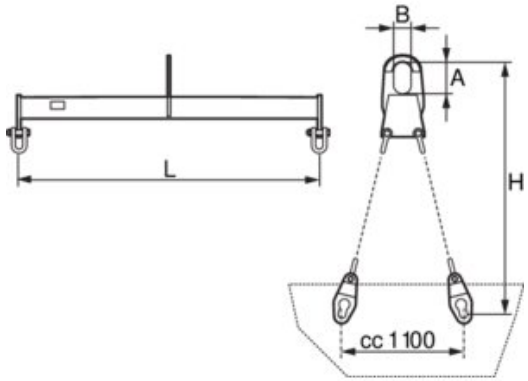
Plano