Carrito de cadena POWERTEX PGT-S2

Información del producto

POWERTEX

RFID

El carro de engranajes POWERTEX PGT-S2 es un carro de empuje bajo, duradero y de alta calidad, fácil de instalar en vigas y rieles horizontales.

Los carros son compatibles con vigas en I con alas planas (como las de tipo IPE, HEA o HEB) o vigas con alas inclinadas (como las de tipo INP).

El carro se coloca fácilmente a lo largo de la viga mediante la cadena manual gracias a sus ruedas de acero de alta calidad con rodamientos.

Características:

- Seguro: todos los carritos POWERTEX se someten a pruebas de carga de 1,5 x CMT
- Topes mecánicos integrados en el diseño para evitar descarrilamientos
- Equipado con placa de conexión con argolla al gancho superior del polipasto o conexión directa
- La placa de conexión puede girarse 90 grados para permitir la conexión directa a los polipastos POWERTEX S2 sin necesidad de argolla intermedia
- Parachoques de goma para absorber las cargas de impacto en el extremo del riel
- Equipado con RFID para un registro y mantenimiento rápidos
- Marcado con código QR para permitir el acceso a los manuales de usuario en cualquier momento
- El PGT-S2 es fácil de montar y desmontar en un riel o viga horizontal
- El diseño de 3 piezas facilita una instalación rápida y ergonómica
- El eje se bloquea fácilmente mediante la placa de bloqueo (sin necesidad de tuercas almenadas grandes ni pasadores de collar)
- Los ejes de las ruedas están soldados por robot para obtener costuras de soldadura de alta calidad
- Grandes ruedas de acero equipadas con rodamientos sellados de doble cara que no requieren mantenimiento
- Los paneles laterales con pintura en polvo proporcionan un acabado duradero y atractivo
- Se adapta a la mayoría de los perfiles de viga y a la mayoría de Marcas de bloques elevadores y polipastos eléctricos.
- Disponemos de ejes más largos para vigas más anchas disponibles en stock en la UE.
- Se puede convertir en la versión Blackline BT añadiendo la etiqueta gris incluida sobre la placa de identificación brillante.

Opción:

- Cadena manual pintada de negro en lugar de cadena manual galvanizada.

Los productos Blackline BT son aptos para su uso en teatros y la industria del entretenimiento.

Marcado: According to standard, CE-marked, WLL, ancho de haz, número de serie individual
Rango de temperatura: -10°C hasta +50°C.
Acabado: Pintado con polvo negro (acabado mate)
Certificación: EN 13157

Coeficiente de seguridad: 4:1

Referencia CYE	Fuerza máxima de utilización WLL ton	Ancho viga mm mm	Modelo	Minimum radius mm	Longitud de la cadena de mano m	A mm	B mm	C mm	D	E	F mm	G	H mm	J mm	L	S	Peso kg
16.05PGTS2005	0,5	50-135	PGT-S2	800	3	205	198	150	55	30	1,5 – 2	28	8	111	239	27	8
16.05PGTS2005B	0,5	130-215	PGT-S2	800	3	205	278	150	55	30	1,5 – 2	28	8	111	319	27	8,8
16.05PGTS2005C	0,5	215-300	PGT-S2	800	3	205	363	150	55	30	1,5 – 2	28	8	111	404	27	9,6
16.05PGTS2010	1	55-140	PGT-S2	1.000	3	242	211	174	68	30	1,5 – 2	32	10	118	254	28	12,4
16.05PGTS2010B	1	140-215	PGT-S2	1.000	3	242	286	174	68	30	1,5 – 2	32	10	118	329	28	13,4
16.05PGTS2010C	1	215-300	PGT-S2	1.000	3	242	371	174	68	30	1,5 – 2	32	10	118	414	28	14,7
16.05PGTS2020	2	65-155	PGT-S2	1.100	3	270	238	194	80	49	1,5 – 2	40	12	147	277	27	18,1
16.05PGTS2020B	2	150-230	PGT-S2	1.100	3	270	313	194	80	49	1,5 – 2	40	12	147	352	27	19,3
16.05PGTS2020C	2	230-300	PGT-S2	1.100	3	270	383	194	80	49	1,5 – 2	40	12	147	422	27	20,5
16.05PGTS2030	3	90-160	PGT-S2	1.300	3	325	246	234	100	60	2 – 3	49	14	177	287	29	30,3
16.05PGTS2030B	3	160-230	PGT-S2	1.300	3	325	316	234	100	60	2 – 3	49	14	177	357	29	31,9
16.05PGTS2030C	3	230-300	PGT-S2	1.300	3	325	386	234	100	60	2 – 3	49	14	177	427	29	33,5
16.05PGTS2050	5	90-180	PGT-S2	1.500	3	370	280	267	110	79	2 – 3	59	16	219	320	29	46,5
16.05PGTS2050B	5	180-230	PGT-S2	1.500	3	370	330	267	110	79	2 – 3	59	16	219	370	29	48,2
16.05PGTS2050C	5	230-300	PGT-S2	1.500	3	370	400	267	110	79	2 – 3	59	16	219	440	29	50,6
16.05PGTS2100	10	124-305	PGT-S2	2.000	3	442	-	396	136	137	2 - 3.5	92	30	190	525	45	94
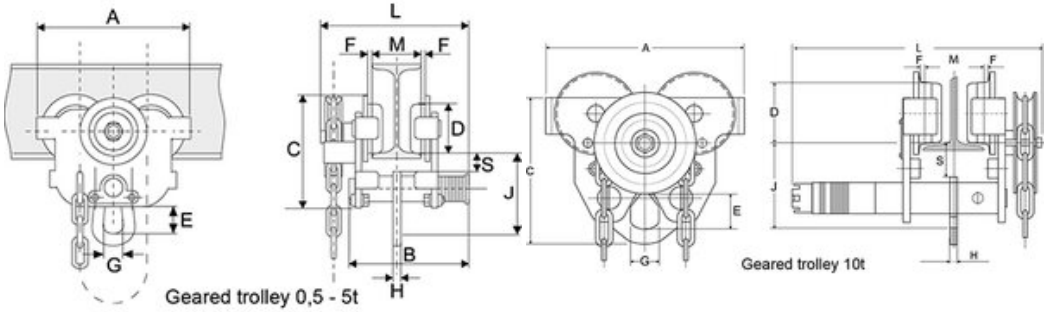
Plano