Anclaje universal y de montaje cónico STA-SA

Información del producto

El anclaje de transporte STA-SA - CONIC es adecuado para cargas de entre 0,7 y 22,0 t. El anclaje de transporte cónico está diseñado para inclinar paneles desde una posición horizontal a una vertical. El anclaje cónico se utiliza para el montaje y giro de unidades prefabricadas de pared delgada en ambas direcciones. La cabeza del anclaje tiene un orificio en el que se monta el perno de bloqueo de la argolla de elevación. Otros orificios en el anclaje están destinados a un refuerzo adicional. La cabeza del anclaje está diseñada de modo que la carga no se pueda transferir a la parte superior de la superficie de hormigón.

El producto Starcon está diseñado de acuerdo con la norma EN13155-2009 y sigue las directrices de VDI/BV-BS 6205 y DS/CEN/TR 15728.

Marcado: CE-marked, Marcado CE, marcado UKCA, código de lote, grupo de carga +S (Starcon)
Acabado: Sin tratar o galvanizado por inmersión en caliente

Load grp. t	Longitud mm	Acabado	L	a mm	b mm	c mm	g mm	Hole mm	Peso kg
2,5	230	Untreated	230	55	14	10	45	14x20	0,66
2,5	230	HDG	230	55	14	10	45	14x20	0,66
4	270	Untreated	270	70	18	10	70	18x22	1,5
5	290	Untreated	290	70	20	15	70	20x22	1,71
5	290	HDG	290	70	20	15	70	20x22	1,86
7,5	320	Untreated	320	95	26	15	90	26x30	2,36
7,5	320	HDG	320	95	26	15	90	26x30	2,51
10	390	Untreated	390	95	28	20	90	28x30	4,1
10	390	HDG	390	95	28	20	90	28x30	4,1
12,5	500	HDG	500	150	35	20	90	35x45	8,24
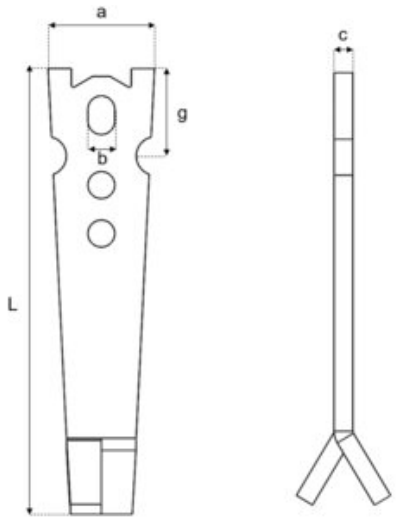
Plano