Gancho acortador OJO - GH POWERTEX

Información del producto

El gancho acortador POWERTEX con ojo forma parte de la gama de componentes de cadena de eslinga de elevación Powertex G10. El gancho de agarre se usa para acortar las cadenas de elevación, y agregarlas a un conjunto que hace que el conjunto de la cadena de elevación sea mucho más versátil. Permite la WLL completa porque las alas de soporte evitan que la cadena de elevación se deforme.

Disponible para cadena de 6 mm hasta 32 mm y desde WLL 1,4 t hasta WLL 40 t.

También disponible como gancho de agarre con horquilla (GHC) en lugar de la conexión de ojo.

Beneficios de la gama Powertex G10:

- 25 % más de capacidad en comparación con los componentes tradicionales de Grado 8
- Todos los componentes de POWERTEX G10 están pintados con polvo en rojo luminoso
- La gama incluye eslabones maestros y componentes multifuncionales para permitir un montaje rápido y rentable de eslingas de cadena.
- Los componentes cumplen EN 1677 parte 1/2/3/4 +25% WLL
- Cada componente forjado se somete a pruebas de detección de grietas y las muestras se someten a pruebas de carga de prueba.
- Cada componente se somete a pruebas de tipo en la fábrica y tiene una clasificación de fatiga de 20 000 ciclos a 1,5 veces la WLL
- Trazabilidad completa a través de un número de lote
- Piezas de repuesto disponibles
- Todos los componentes están libres de cromo 6.
- Certificado POWERTEX 2.2 adjunto con cada caja de componentes
- Los componentes también se pueden utilizar con cadena de grado 8 según EN 818-2. En tal caso, la eslinga de cadena debe clasificarse como Grado 8 de acuerdo con EN 818-4.

Marcado: According to standard, POWERTEX + Modelo (MA-6-10) + código de trazabilidad.
Rango de temperatura: -40°C hasta +200°C sin reducción de WLL
Acabado: Pintado en polvo en rojo luminoso
Certificación: AS 3776
Certificación: EN 1677-1
(+ 25% WLL)
Nota: Todos los modelos están soldados.

Coeficiente de seguridad: 4:1
Grado: 10

Referencia CYE	Código	Chain diameter mm	Fuerza máxima de utilización WLL ton	EWL mm	D	E	L	L'	M	W mm	Ø mm	Peso kg
Y6PX000GH610	GH-6-10	6	1,4	46	8	8	73	46	46,5	25,5	13,5	0,15
Y6PX000GH810	GH-8-10	8	2,5	61	9,5	11	93	61	53	33,5	17,5	0,3
Y6PX00GH1010	GH-10-10	10	4	85	14	13,5	129	85	74	42	22	0,79
Y6PX00GH1310	GH-13-10	13	6,7	104	18,5	17	166	104	96	53,5	27	1,67
Y6PX00GH1610	GH-16-10	16	10	119	22	19	186	119	116	74	36	2,74
Y6PX00GH2010	GH-20-10	20	16	146	23	25	225	146	145	87	44	4,72
Y6PX00GH2210	GH-22-10	22	19	165,5	26	27	260,5	165,5	160,5	90	48,5	8,2
Y6PX00GH2610	GH-26-10	26	26,5	204	34	34	311	204	190	110	52	11,35
Y6PX00GH3210	GH-32-10	32	40	246	40	41	373	246	229	130	64	20,65
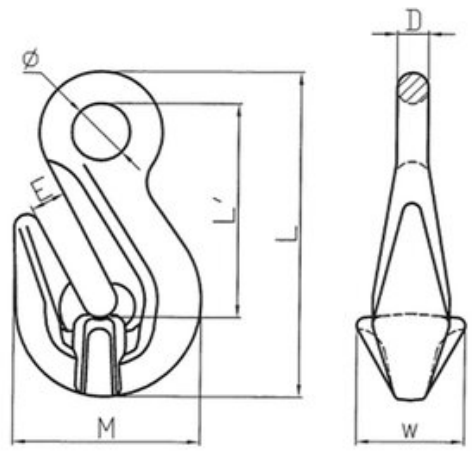
Plano