Gato Hidraulico de uña POWERTEX PTJ-S1

Información del producto

POWERTEX

RFID

El PTJ-S1 es fácil de manejar usando la palanca desmontable. El gato puede elevar utilizando la puntera o empleando la placa superior, y la capacidad es la misma para ambos puntos de elevación.

Características:

• Seguro: cada gato hidráulico se somete a una prueba de carga dinámica de 1 x WLL durante un ciclo completo de elevación, y se examina antes de su entrega.
• Seguro: el gato está equipado con un dispositivo de protección contra sobrecarga
• La carcasa permite una rotación de 360 grados para un fácil posicionamiento
• Válvula de alivio de presión operada por perilla giratoria
• Velocidad de descenso ajustable con la perilla giratoria para un descenso suave
• Tratamiento superficial libre de cromo 6
• Equipado con chip RFID
• Certificado POWERTEX 2.2 y Declaración CE entregados con cada gato hidráulico
• Manuales de usuario en 14 idiomas entregados con cada unidad
• Código QR para acceso in situ a manuales de usuario en varios idiomas
• Cumple con la Directiva de Maquinaria 2006/42/EC
• La baja altura permite un fácil posicionamiento debajo de las máquinas

Material: Construcción robusta de acero
Marcado: According to standard, CE-marked, POWERTEX, modelo, WLL, fecha de fabricación y número de serie
Rango de temperatura: -20°C hasta +50°C
Acabado: Pintado en polvo
Certificación: EN 1494

Referencia CYE	Fuerza máxima de utilización WLL ton	Modelo	Fuerza manual máx. kg	Min–max lifting height of toe mm	Min–max lifting height of top mm	Peso kg
5205PTJS105	5	PTJ-S1/5000KG	38,75	25-230	368-573	25
5205PTJS110	10	PTJ-S1/10000KG	40,75	30-260	420-650	35
5205PTJS125	25	PTJ-S1/25000KG	40,75	58-273	505-720	102
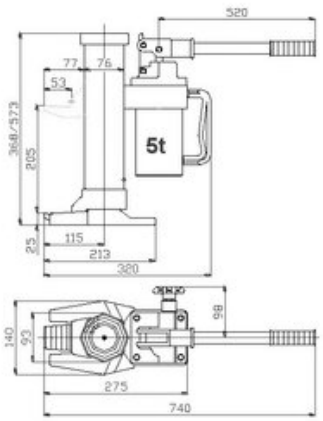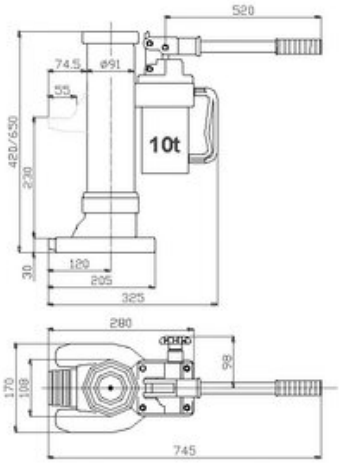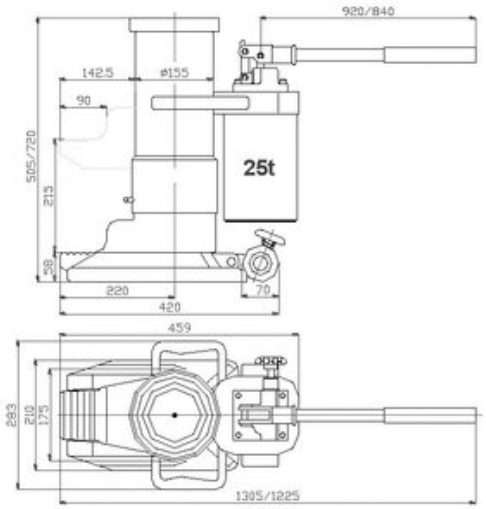
Plano